Pièces détachées
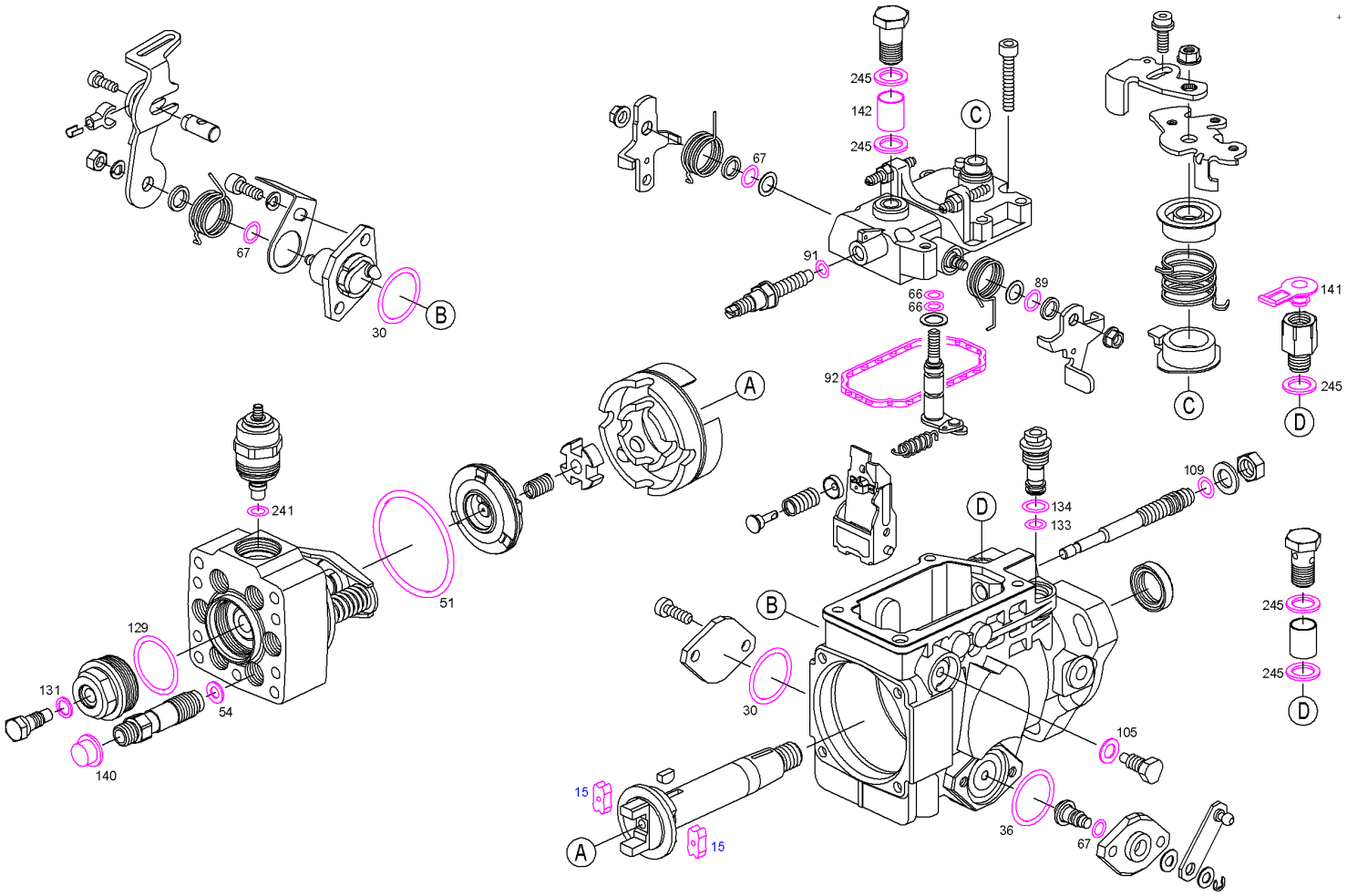
Produit 1 467 010 059 - KIT DE PIECES