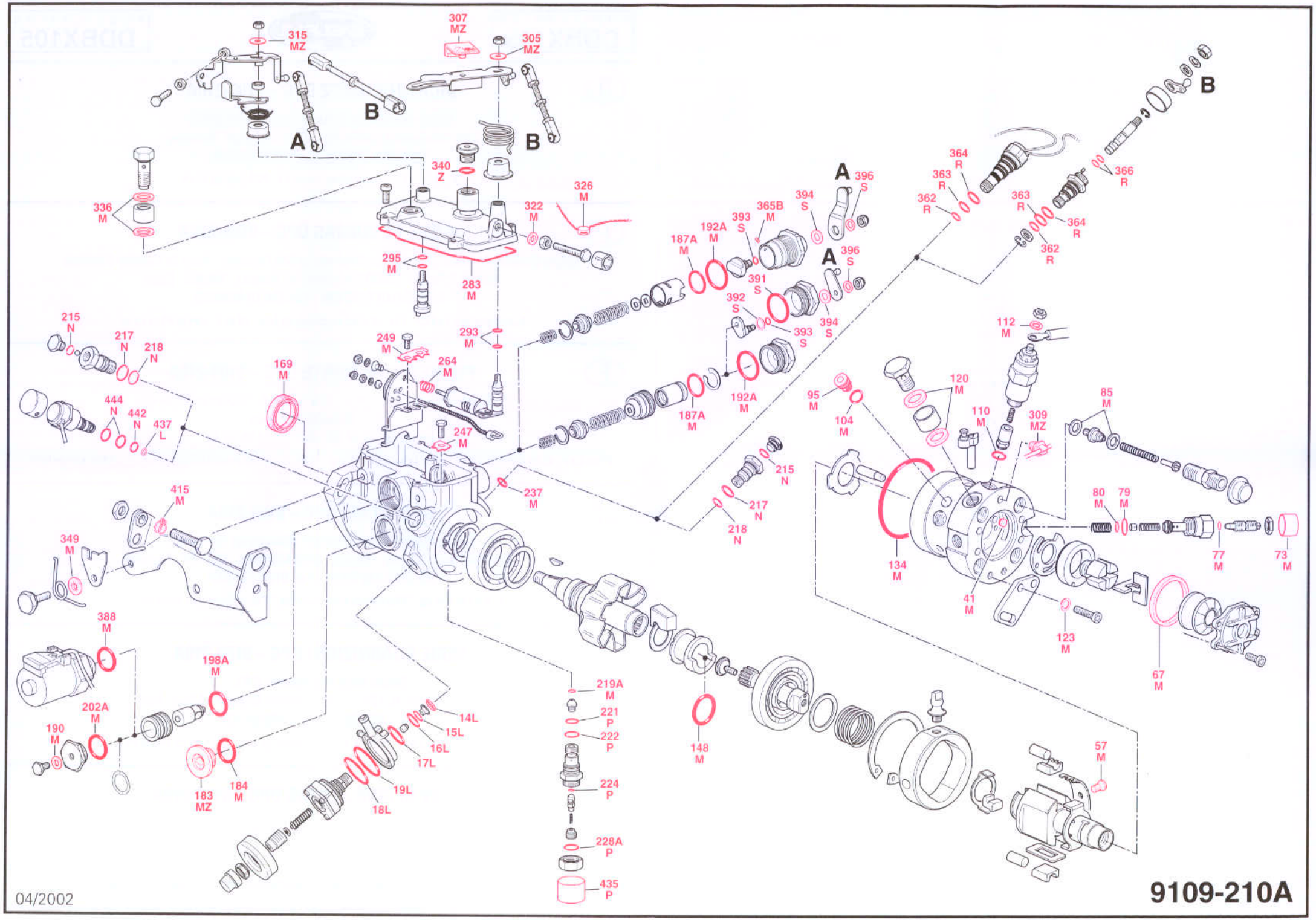

04/2002

9109-210A